Piccard Print Online

http://wzma.at/PPO.php

PPO 5-2-21

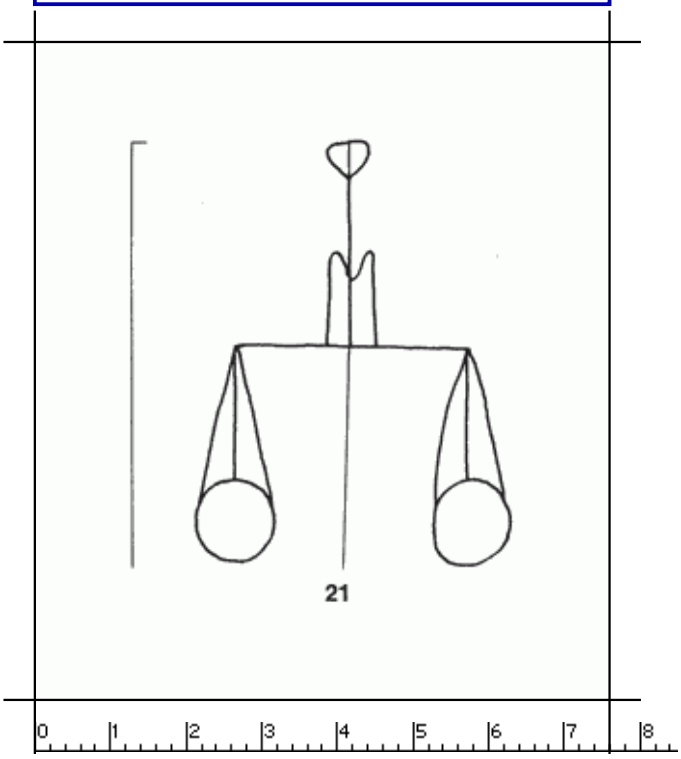

299 x 341 Pixel, 100 dpi = 76 x 87 mm

Piccard Bd. 5, Abtlg. 2, Nr. 21

Referenznummer:	PPO 5-2-21
Bindedrähte:	||| 60
Datierung(en):	1438
Verwendungsort(e):	Riga
Papier-Herkunft:	Oberitalien
Motiv:	Waage