Piccard Print Online

http://wzma.at/PPO.php

PPO 5-2-40

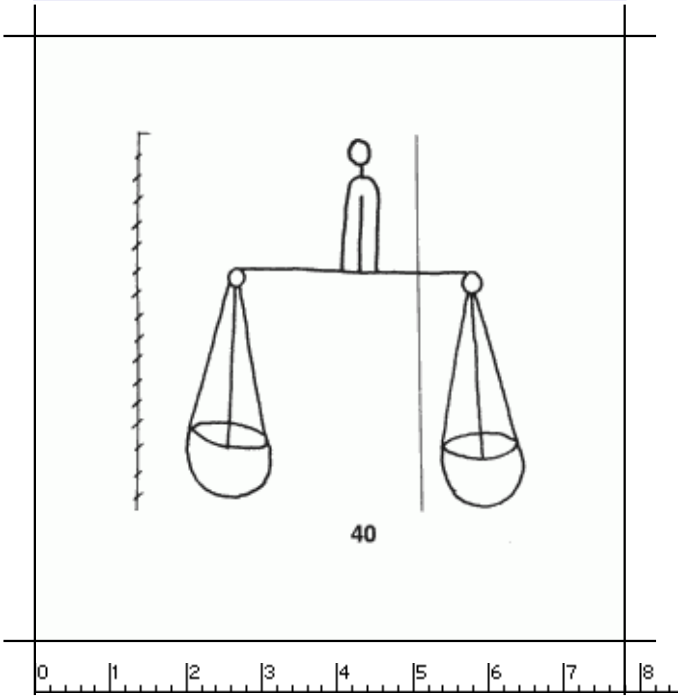

306 x 316 Pixel, 100 dpi = 78 x 80 mm

Piccard Bd. 5, Abtlg. 2, Nr. 40

Referenznummer:	PPO 5-2-40
Bindedrähte:	||| 73/74
Datierung(en):	1415/1417
Verwendungsort(e):	Ratzeburg,Rügenwalde (Pom)
Papier-Herkunft:	Oberitalien
Motiv:	Waage