Piccard Print Online

http://wzma.at/PPO.php

PPO 9-10-1122

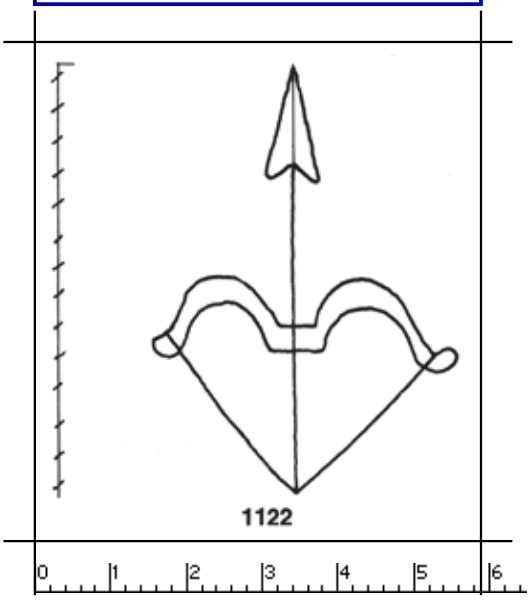

234 x 261 Pixel, 100 dpi = 59 x 66 mm

Piccard Bd. 9, Abtlg. 10, Nr. 1122

Referenznummer:	PPO 9-10-1122
Bindedrähte:	||| 59
Datierung(en):	1410
Verwendungsort(e):	Arnhem
Papier-Herkunft:	Mittel- und Oberitalien
Motiv:	Werkzeug und Waffen