Piccard Print Online

http://wzma.at/PPO.php

PPO 9-3-716

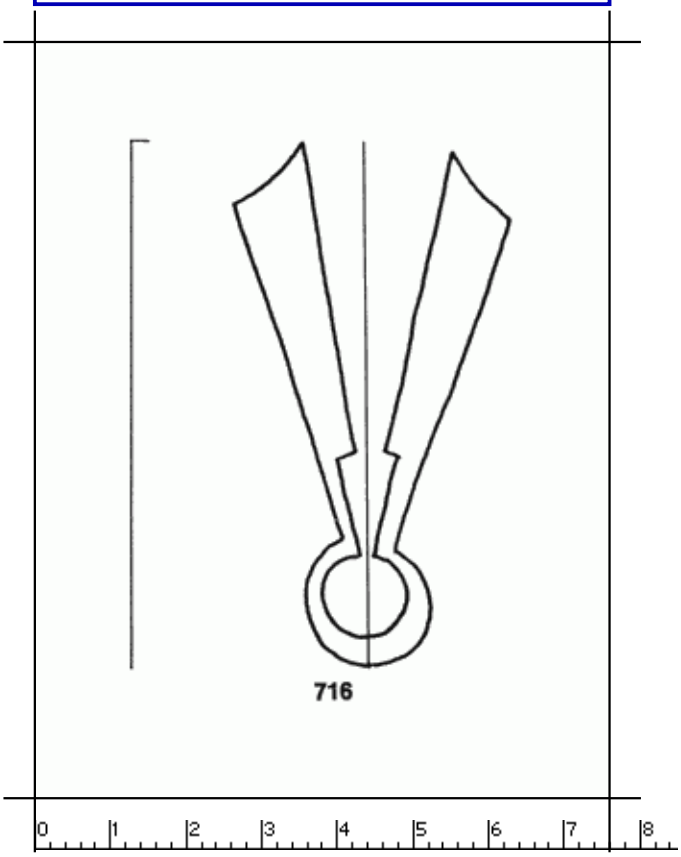

300 x 394 Pixel, 100 dpi = 76 x 100 mm

Piccard Bd. 9, Abtlg. 3, Nr. 716

Referenznummer:	PPO 9-3-716
Bindedrähte:	||| 59
Datierung(en):	1452
Verwendungsort(e):	Roma
Papier-Herkunft:	Mittel- und Oberitalien
Motiv:	Werkzeug und Waffen