# Piccard Print Online

http://wzma.at/PPO.php

**PPO 5-5-260**

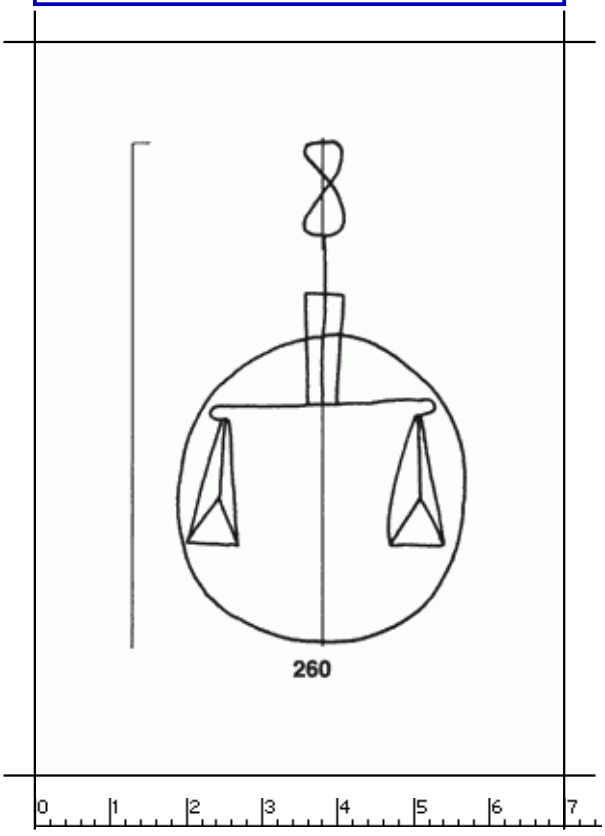


276 x 381 Pixel, 100 dpi = 70 x 97 mm

**Piccard Bd. 5, Abtlg. 5, Nr. 260**

| | |
|---|---|
| Referenznummer: | PPO 5-5-260 |
| Bindedrähte: | ||| 50 |
| Datierung(en): | 1494 |
| Verwendungsort(e): | Ravenna |
| Papier-Herkunft: | |
| Motiv: | Waage |